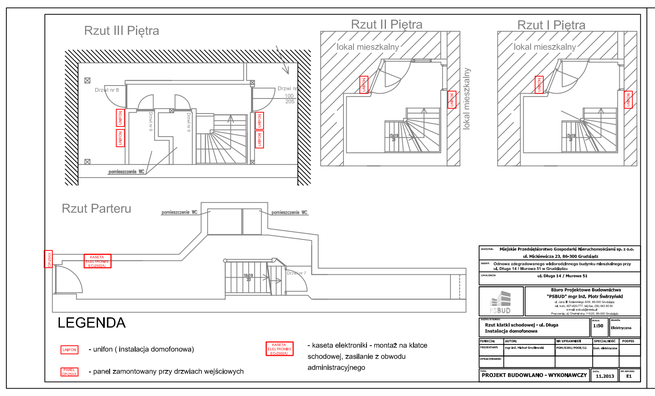
Rzut III Piętra
Rzut II Piętra
Rzut I Piętra
lokal mieszkalny
Rzut Parteru
LEGENDA
- unifon (instalacja domofonowa)
- panel zamontowany przy drzwiach wejściowych
- kaseta elektroniki - montaż na klatce schodowej, zasilanie z obwodu administracyjnego
Miejskie Przedsiębiorstwo Gospodarki Nieruchomościami sp. z o.o.
ul. Mickiewicza 23, 86-300 Grudziądz
Ogólnoos ciągowanego oświetlenia budynku mieszkalnego przy ul. Długa 14 / Murowa 51 w Grudziądzu
ul. Długa 14 / Murowa 51
Biuro Projektowe Budowlanego "PIBUD" mgr inż. Piotr Świrzyński
Rzut klatki schodowej - ul. Długa
Instalacja domofonowa
1:50
Elektryczna
PROJEKT BUDOWLANO - WYKONAWCZY
11.2013
E1

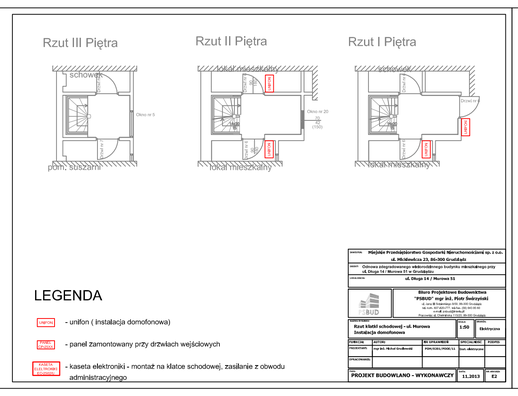
Rzut III Piętra
Rzut II Piętra
Rzut I Piętra
schowek
pom. suszarni
lokal mieszkalny
LEGENDA
- unifon (instalacja domofonowa)
- panel zamontowany przy drzwiach wejściowych
- kaseta elektroniki - montaż na klatce schodowej, zasilanie z obwodu administracyjnego
Miejskie Przedsiębiorstwo Gospodarki Nieruchomościami sp. z o.o.
ul. Mickiewicza 23, 86-300 Grudziądz
Ogólnoos ciągowanego oświetlenia budynku mieszkalnego przy ul. Długa 14 / Murowa 51 w Grudziądzu
ul. Długa 14 / Murowa 51
Biuro Projektowe Budowlanego "PIBUD" mgr inż. Piotr Świrzyński
Rzut klatki schodowej - ul. Murowa
Instalacja domofonowa
1:50
Elektryczna
PROJEKT BUDOWLANO - WYKONAWCZY
11.2013
E2

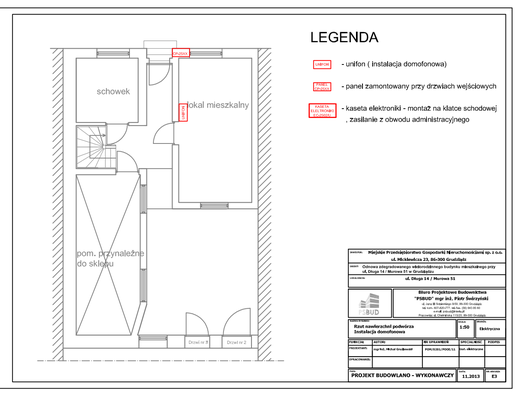
schowek
lokal mieszkalny
pom. przynależne do sklepu
LEGENDA
- unifon (instalacja domofonowa)
- panel zamontowany przy drzwiach wejściowych
- kaseta elektroniki - montaż na klatce schodowej , zasilanie z obwodu administracyjnego
Miejskie Przedsiębiorstwo Gospodarki Nieruchomościami sp. z o.o.
ul. Mickiewicza 23, 86-300 Grudziądz
Ogólnoos ciągowanego oświetlenia budynku mieszkalnego przy ul. Długa 14 / Murowa 51 w Grudziądzu
ul. Długa 14 / Murowa 51
Biuro Projektowe Budowlanego "PIBUD" mgr inż. Piotr Świrzyński
Rzut suwerzachel podwórza
Instalacja domofonowa
1:50
Elektryczna
PROJEKT BUDOWLANO - WYKONAWCZY
11.2013
E3

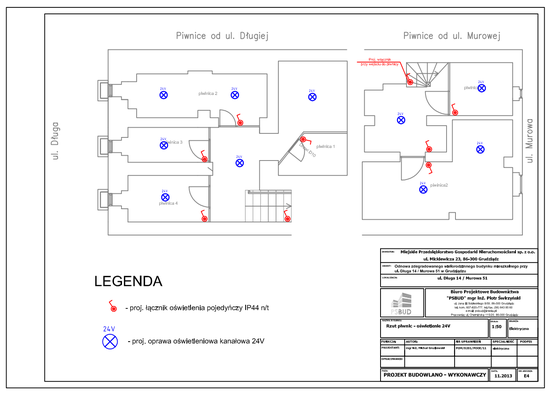
Piwnice od ul. Długiej
Piwnice od ul. Murowej
ul. Długa
ul. Murowa
LEGENDA
- proj. łącznik oświetlenia pojedyńczy IP44 n/t
- proj. oprawa oświetleniowa kanałowa 24V
Miejskie Przedsiębiorstwo Gospodarki Nieruchomościami sp. z o.o.
ul. Mickiewicza 23, 86-300 Grudziądz
Ogólnoos ciągowanego oświetlenia budynku mieszkalnego przy ul. Długa 14 / Murowa 51 w Grudziądzu
ul. Długa 14 / Murowa 51
Biuro Projektowe Budowlanego "PIBUD" mgr inż. Piotr Świrzyński
Rzut piwnic - oświetlenie 24V
1:50
Elektryczna
PROJEKT BUDOWLANO - WYKONAWCZY
11.2013
E4

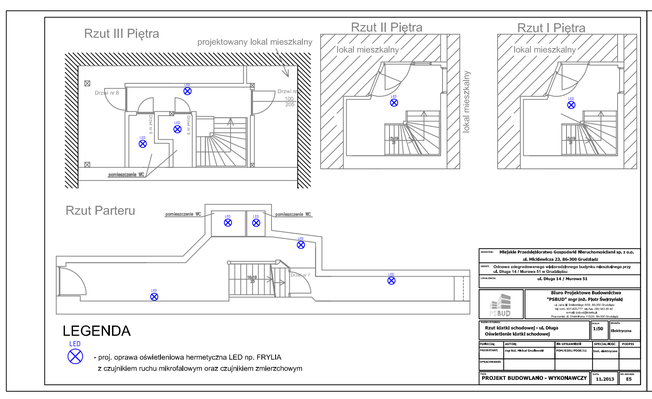
Rzut III Piętra
projektowany lokal mieszkalny
Rzut II Piętra
lokal mieszkalny
Rzut I Piętra
Rzut Parteru
LEGENDA
LED
- proj. oprawa oświetleniowa hermetyczna LED np. FRYLIA
z czujnikiem ruchu mikrofalowym oraz czujnikiem zmierzchowym
Miejskie Przedsiębiorstwo Gospodarki Nieruchomościami sp. z o.o.
ul. Mickiewicza 23, 86-300 Grudziądz
Ogólnoos ciągowanego oświetlenia budynku mieszkalnego przy ul. Długa 14 / Murowa 51 w Grudziądzu
ul. Długa 14 / Murowa 51
Biuro Projektowe Budowlanego "PIBUD" mgr inż. Piotr Świrzyński
Rzut klatki schodowej - ul. Długa
Oświetlenie klatki schodowej
1:50
Elektryczna
PROJEKT BUDOWLANO - WYKONAWCZY
11.2013
E5

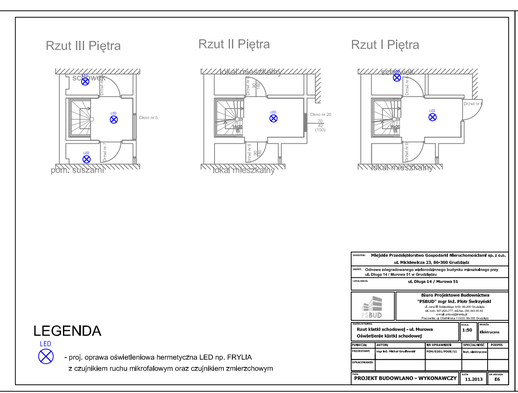
Rzut III Piętra
Rzut II Piętra
Rzut I Piętra
pom. suszarni
lokal mieszkalny
LEGENDA
LED
- proj. oprawa oświetleniowa hermetyczna LED np. FRYLIA
z czujnikiem ruchu mikrofalowym oraz czujnikiem zmierzchowym
Miejskie Przedsiębiorstwo Gospodarki Nieruchomościami sp. z o.o.
ul. Mickiewicza 23, 86-300 Grudziądz
Ogólnoos ciągowanego oświetlenia budynku mieszkalnego przy ul. Długa 14 / Murowa 51 w Grudziądzu
ul. Długa 14 / Murowa 51
Biuro Projektowe Budowlanego "PIBUD" mgr inż. Piotr Świrzyński
Rzut klatki schodowej - ul. Murowa
Oświetlenie klatki schodowej
1:50
Elektryczna
PROJEKT BUDOWLANO - WYKONAWCZY
11.2013
E6

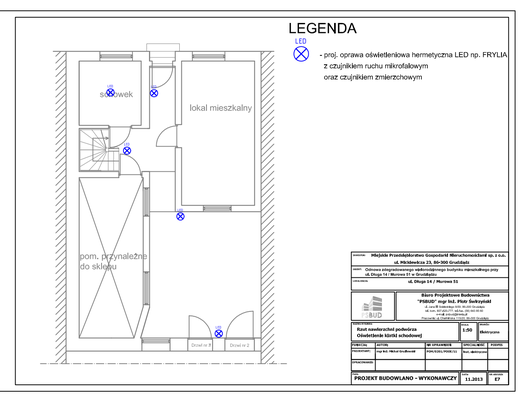
schowek
lokal mieszkalny
pom. przynależne do sklepu
LEGENDA
LED
- proj. oprawa oświetleniowa hermetyczna LED np. FRYLIA
z czujnikiem ruchu mikrofalowym
oraz czujnikiem zmierzchowym
Miejskie Przedsiębiorstwo Gospodarki Nieruchomościami sp. z o.o.
ul. Mickiewicza 23, 86-300 Grudziądz
Ogólnoos ciągowanego oświetlenia budynku mieszkalnego przy ul. Długa 14 / Murowa 51 w Grudziądzu
ul. Długa 14 / Murowa 51
Biuro Projektowe Budowlanego "PIBUD" mgr inż. Piotr Świrzyński
Rzut suwerzachel podwórza
Oświetlenie klatki schodowej
1:50
Elektryczna
PROJEKT BUDOWLANO - WYKONAWCZY
11.2013
E7

Rzut III Piętra
projektowany lokal mieszkalny
Rzut II Piętra
lokal mieszkalny
Rzut I Piętra
Rzut Parteru
LEGENDA
- proj. rozdzielnica
Miejskie Przedsiębiorstwo Gospodarki Nieruchomościami sp. z o.o.
ul. Mickiewicza 23, 86-300 Grudziądz
Ogólnoos ciągowanego oświetlenia budynku mieszkalnego przy ul. Długa 14 / Murowa 51 w Grudziądzu
ul. Długa 14 / Murowa 51
Biuro Projektowe Budowlanego "PIBUD" mgr inż. Piotr Świrzyński
Rzut klatki schodowej - ul. Długa
Zasilanie
1:50
Elektryczna
PROJEKT BUDOWLANO - WYKONAWCZY
11.2013
E8

Rzut III Piętra
Rzut II Piętra
Rzut I Piętra
schowek
pom. suszarni
lokal mieszkalny
Rzut Parteru
pom. przynależne do sklepu
LEGENDA
- proj. rozdzielnica
Miejskie Przedsiębiorstwo Gospodarki Nieruchomościami sp. z o.o.
ul. Mickiewicza 23, 86-300 Grudziądz
Ogólnoos ciągowanego oświetlenia budynku mieszkalnego przy ul. Długa 14 / Murowa 51 w Grudziądzu
ul. Długa 14 / Murowa 51
Biuro Projektowe Budowlanego "PIBUD" mgr inż. Piotr Świrzyński
Rzut klatki schodowej - ul. Murowa
Zasilanie
1:50
Elektryczna
PROJEKT BUDOWLANO - WYKONAWCZY
11.2013
E9

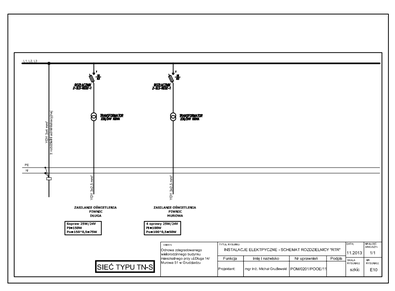
SIEĆ TYPU TN-S
INSTALACJE ELEKTRYCZNE - SCHEMAT ROZDZELCZY "RG-9"
11.2013
1/1
E10

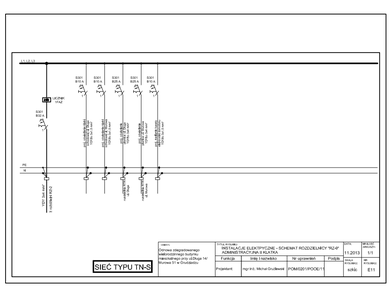
SIEĆ TYPU TN-S
INSTALACJE ELEKTRYCZNE - SCHEMAT ROZDZELCZY "RG-9" - NOWEMATCZYNA 3 KLATKA
11.2013
1/1
E11

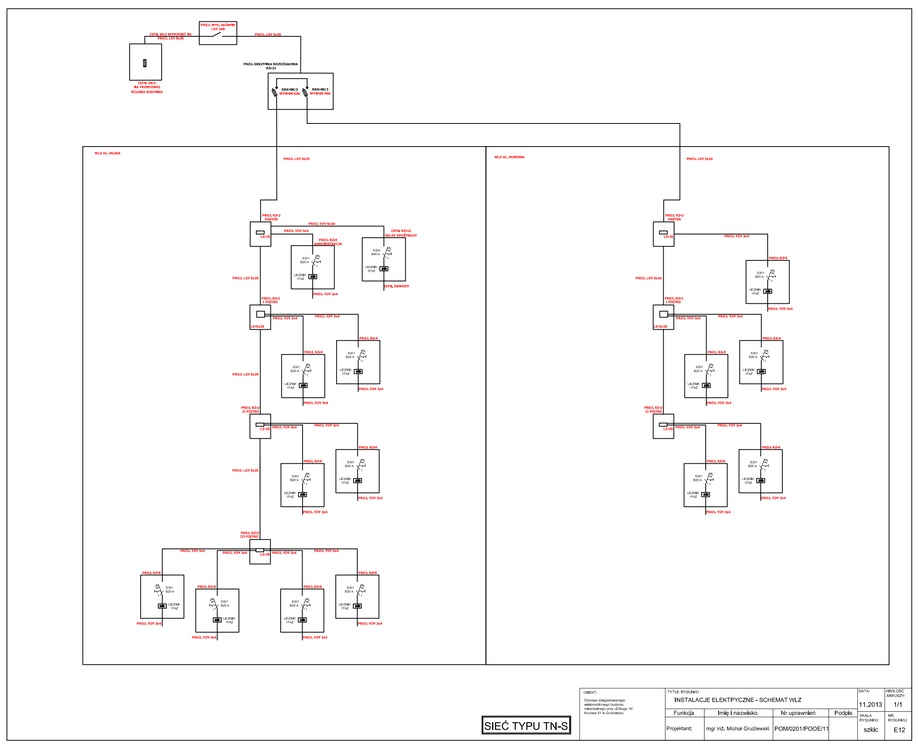
WLZ DL. DWÓRA
WLZ DL. MUROWA
SIEĆ TYPU TN-S
INSTALACJE ELEKTRYCZNE - SCHEMAT WLZ
11.2013
1/1
szkic
E12