Przekrój B–B

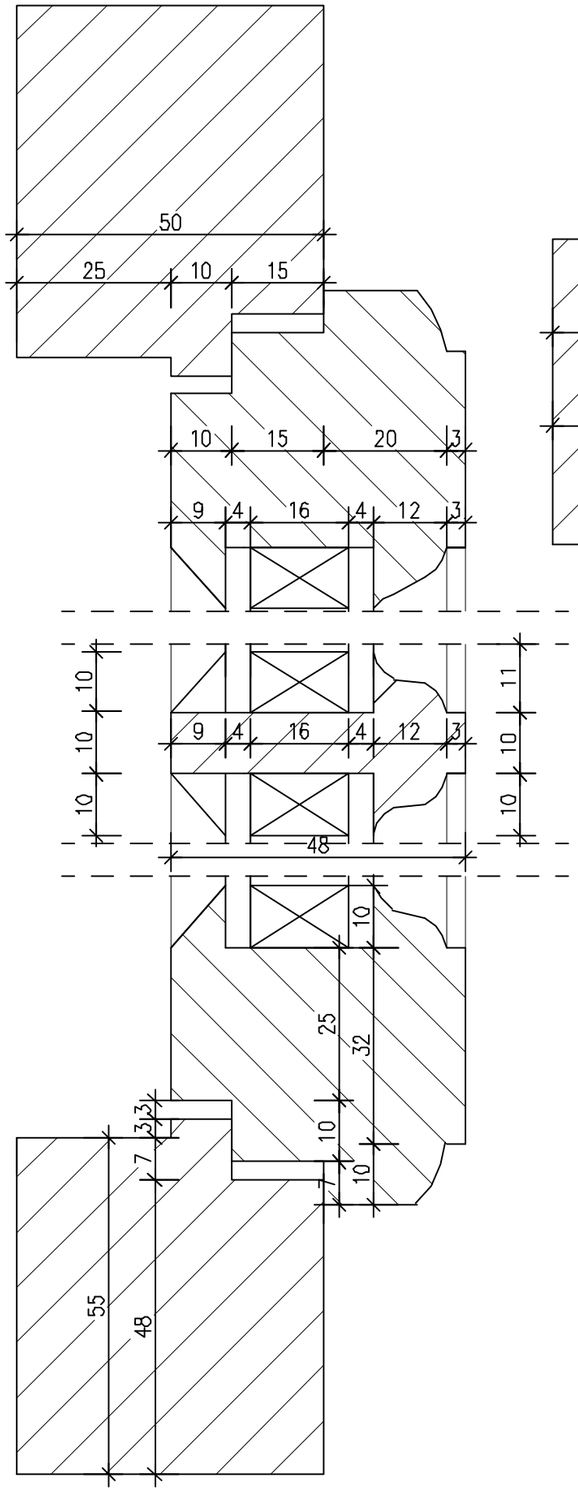

Przekrój A–A

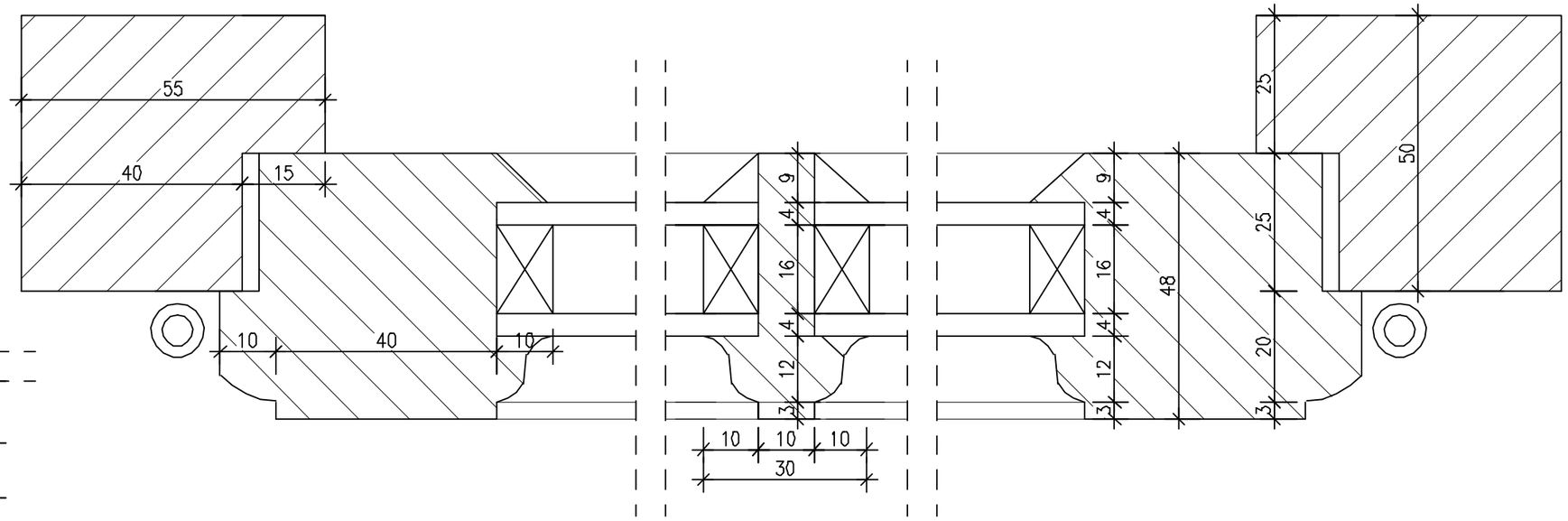

INWESTOR:
Miejskie Przedsiębiorstwo Gospodarki Nieruchomościami
ul. Mickiewicza 23, 86-300 Grudziądz

OBIEKT: **Remont konstrukcji dachu wraz z wymianą pokrycia dachowego budynku mieszkalnego przy ul. Al. 23 Stycznia 2A w Grudziądzu**

LOKALIZACJA: **Al. 23 stycznia 2a, Grudziądz**
DZ. NR 60/2 OBR. 048

PSBUD

Biuro Projektowe Budownictwa
"PSBUD" mgr inż. Piotr Świrzyński
ul. Chełmińska 115/20, 86-300 Grudziądz
tel. kom. 607-820-777, tel./fax. (56) 643 85 60
e-mail: psbud@interia.pl
Pracownia: ul. Chełmińska 115/20, 86-300 Grudziądz

NAZWA RYSUNKU:
Okno O3
Przekrój A-A
Przekrój B-B

SKALA: **1:10**

BRANŻA: **Budowlana**

FUNKCJA:	AUTOR:	NR UPRAWNIEŃ	SPECJALNOŚĆ	PODPIS
PROJEKTANT:	mgr inż. Piotr ŚWIRZYŃSKI	KUP/0130/PWOK/09	budowlana	
OPRACOWAŁ:	inż. Dawid Konowalski	-	-	

FAZA: **PROJEKT BUDOWLANO - WYKONAWCZY**

DATA: **11.2015**

NR ARKUSZA: **S3.1**