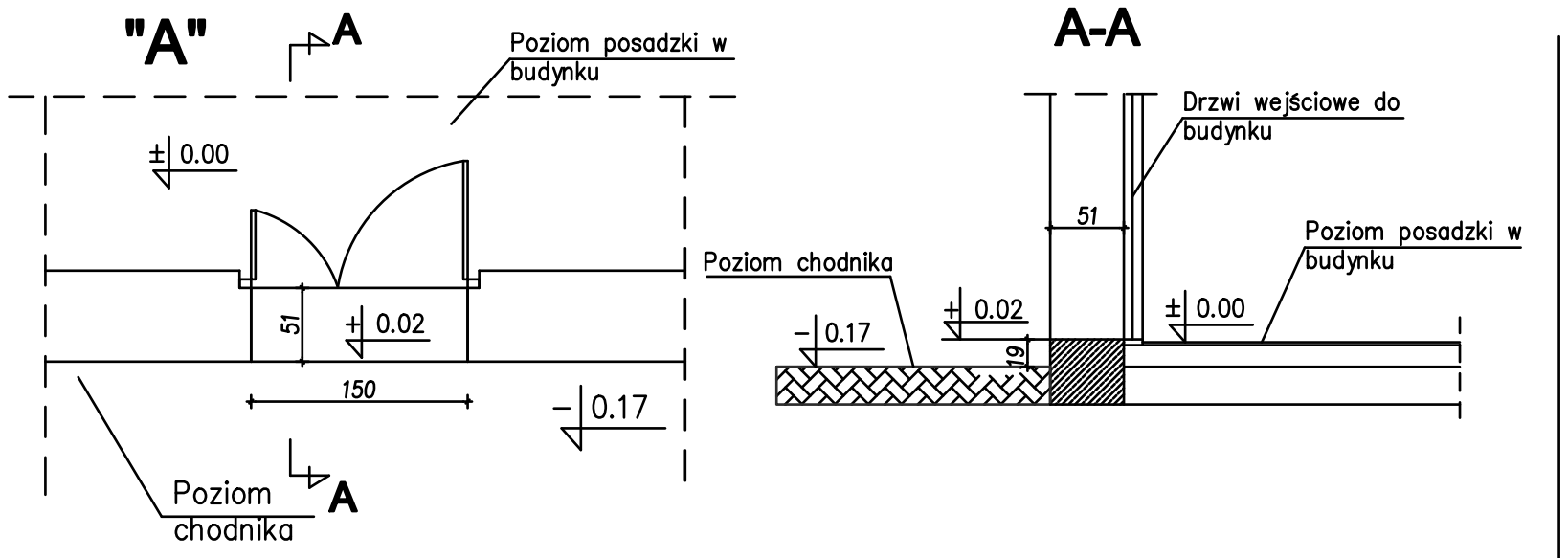

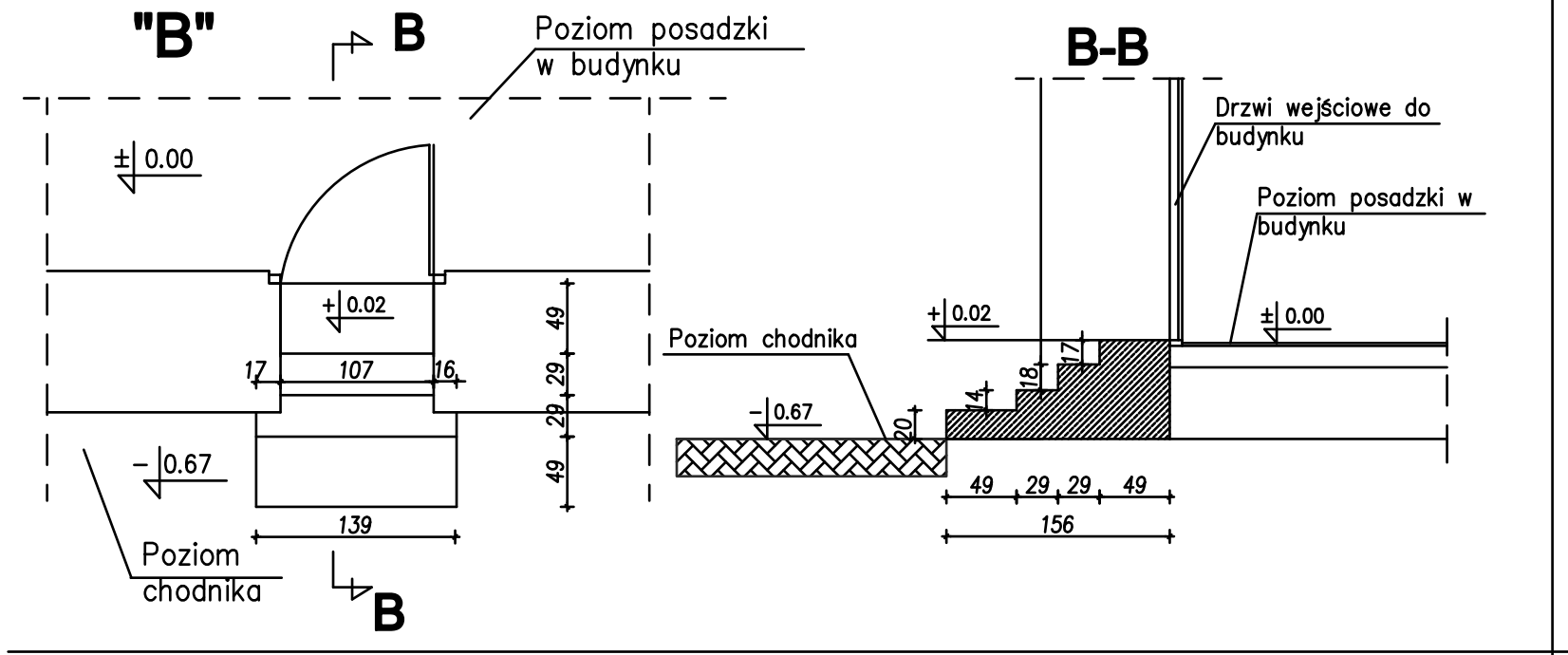

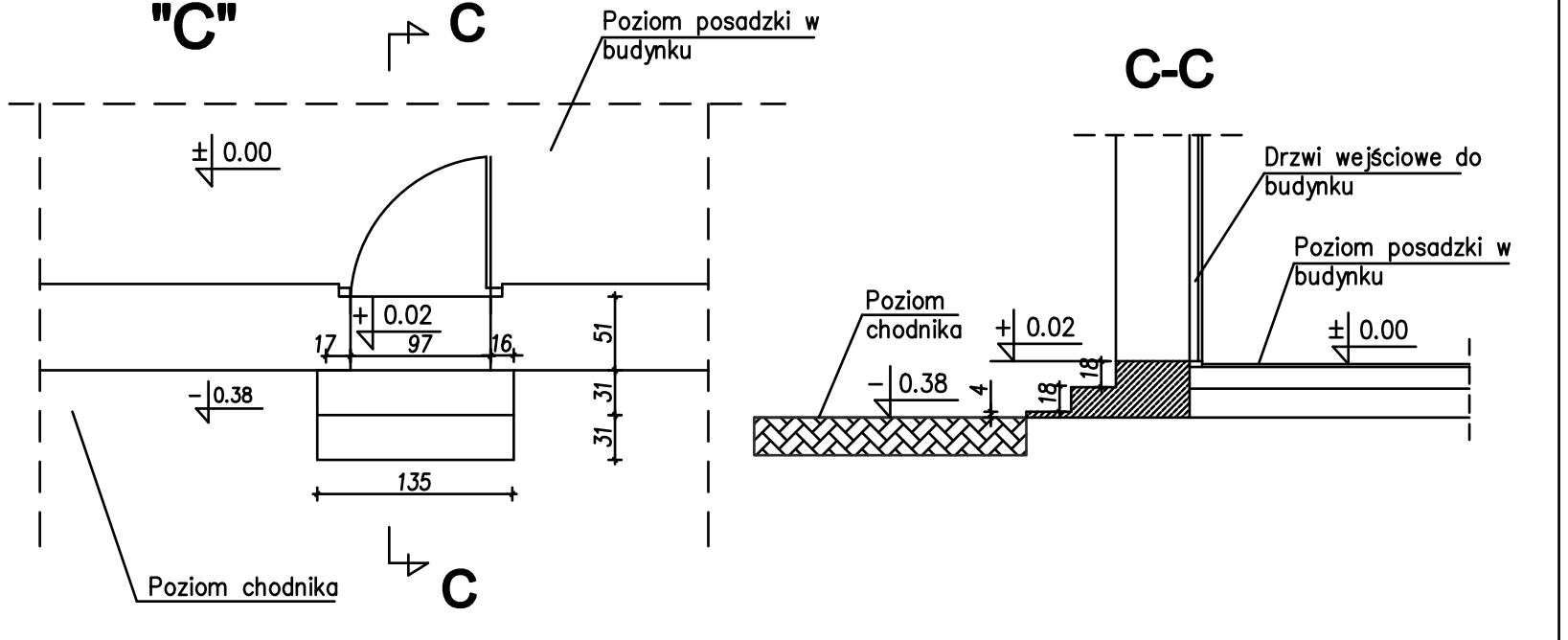

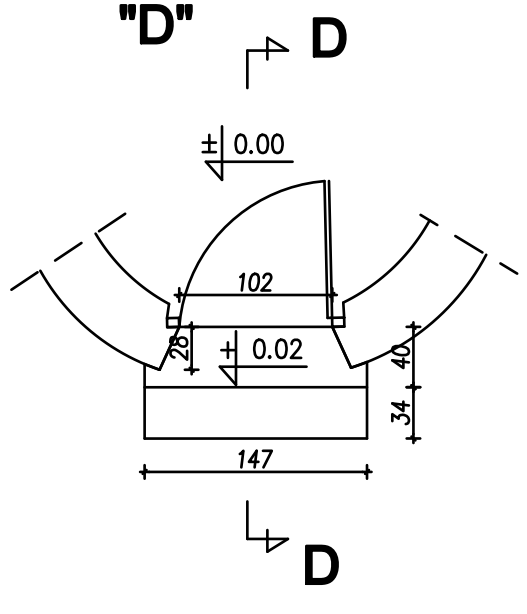

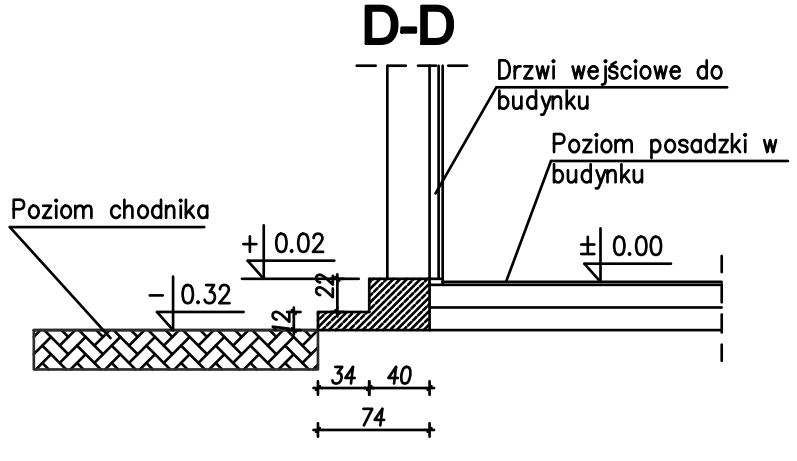

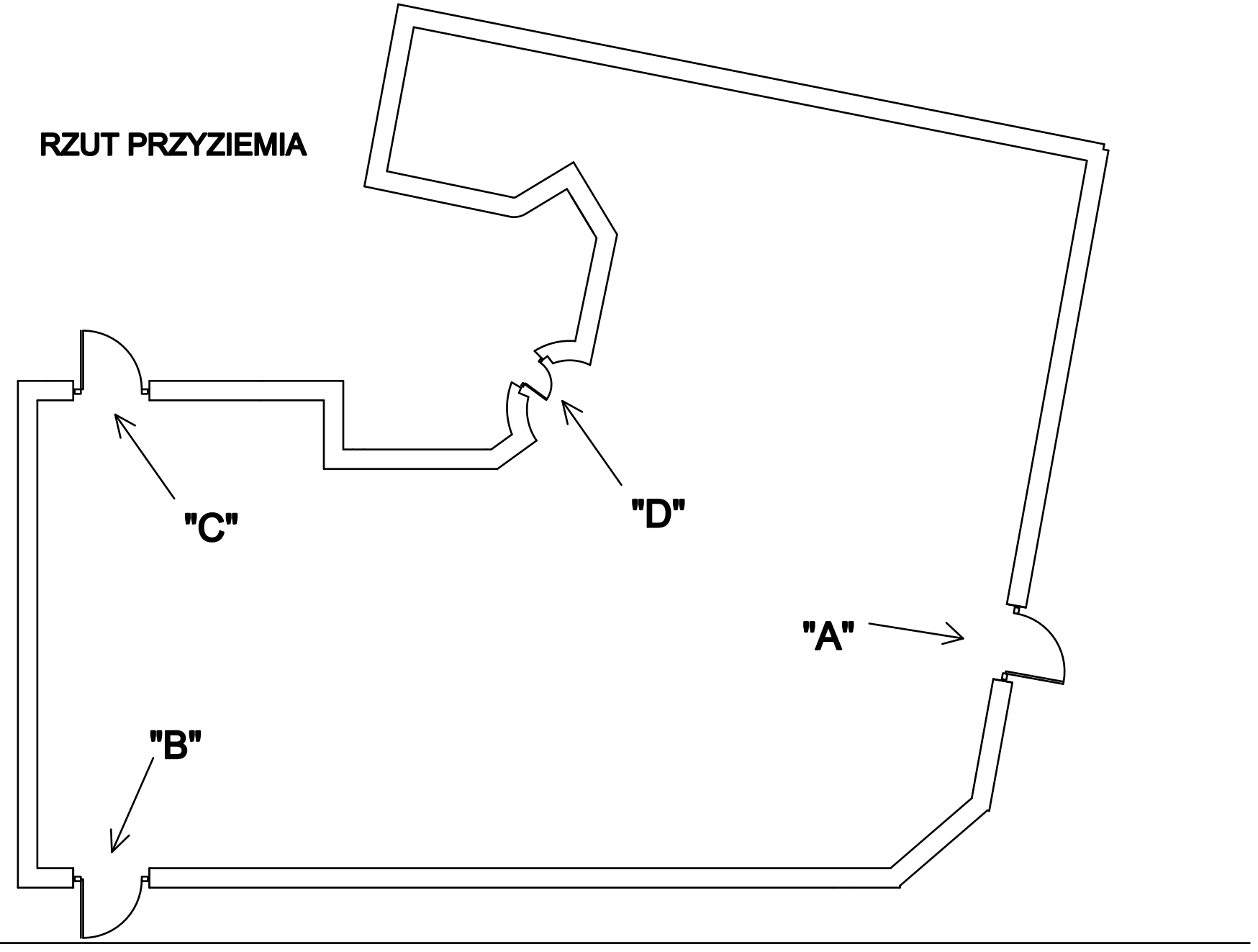

INWESTOR: Miejskie Przedsiębiorstwo Gospodarki Nieruchomościami ul. Mickiewicza 23, 86-300 Grudziądz			
INWESTYCJA: Odnowa zdegradowanego wielorodzinnego budynku mieszkalnego przy ul.Marszałka Ferdynanda Focha 24 w Grudziądzu, działka nr 43, 44 obr. 0051 jed. ewid. Grudziądz			
PROJEKTANT: ul. Wiślana 9/29, 86-300 Grudziądz, tel. kom. 603 304 262, tel./fax. (56) 0400090, e-mail: mariklewicz_anna@poczta.fm — Pracownia Architektoniczno - Budowlana IDEA PROJEKT Anna Mariklewicz			
NAZWA RYSUNKU: INWENTARYZACJA SCHODÓW WEJŚCIOWYCH DO BUDYNKU	SKALA: 1:50	BRANŻA: BUDOWLANA	
FAZA: PBW	DATA: 26.08.2013r.	NR RYSUNKU: I-09	
FUNKCJA:	AUTOR:	NR UPRAWNIEŃ	BRANŻA	PODPIS
PROJEKTANT	mgr inż. Anna Mariklewicz	SUP/0005/POOK/12	BUDOWLANA	