PRZEKRÓJ A-A -INWENTARYZACJA BALUSTRAD

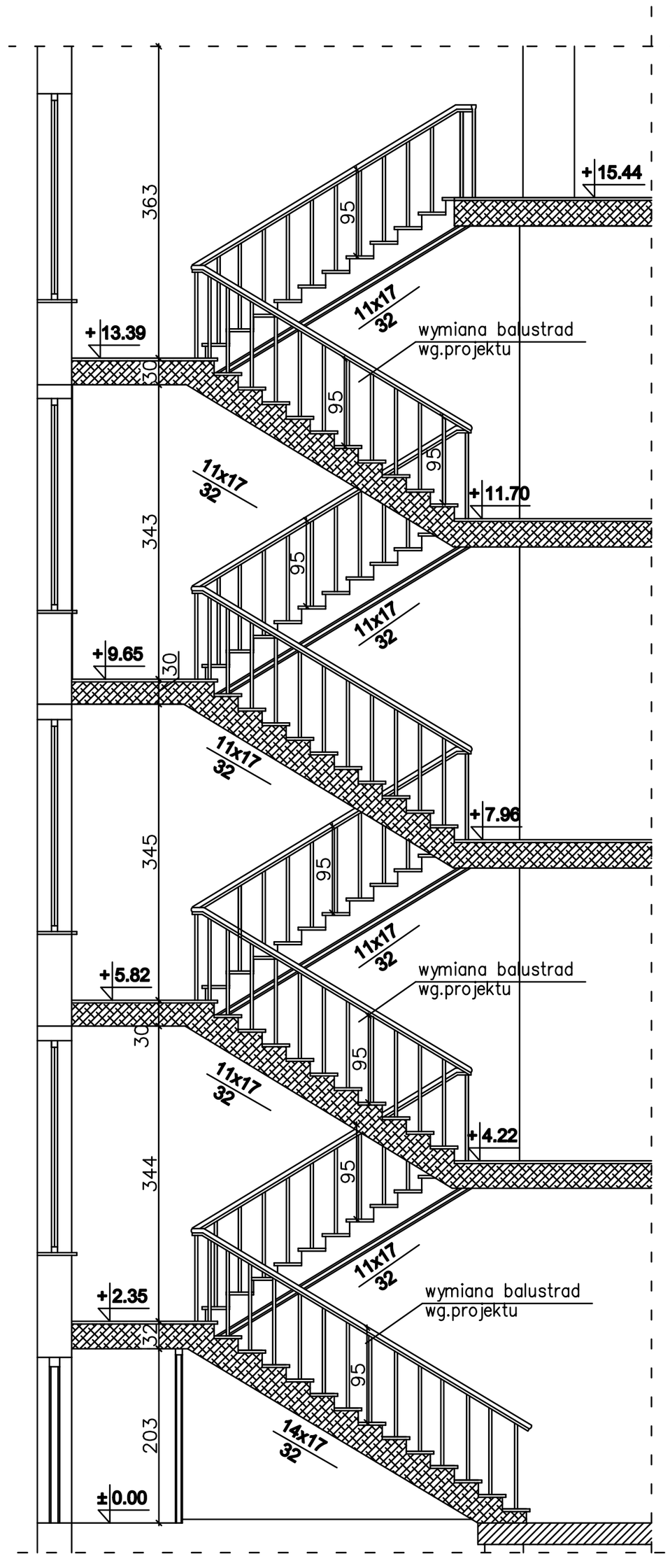

PRZEKRÓJ A-A - REMONT BALUSTRAD

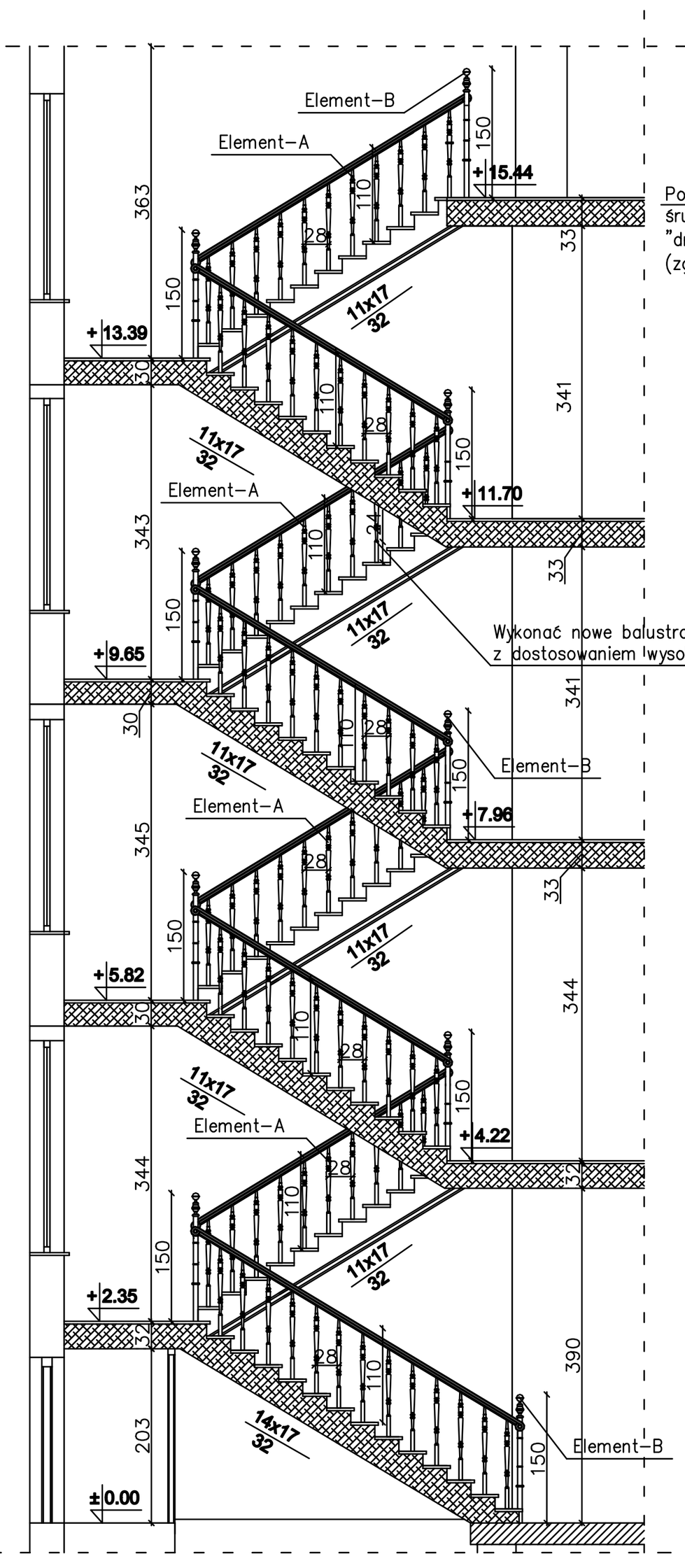

1:10

Szczeg wykonania balustrady
Elementy A i C.
Liczba elementów do
odtworzenia
Elem.A–szt.90, h=103 cm
Elem.B–szt.10, h=150 cm

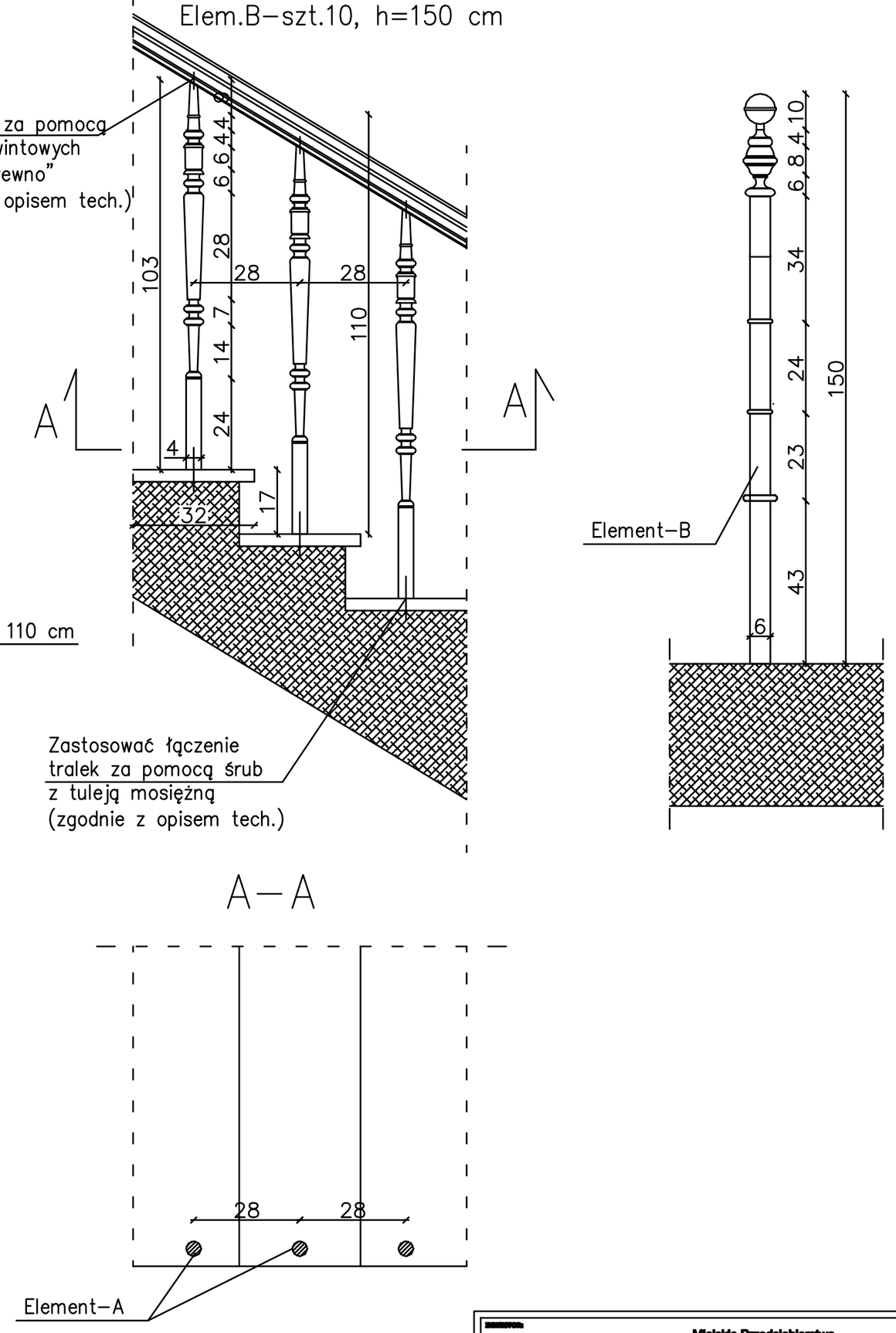

A–A

Balustrady odtworzyć na podstawie zachowanych elementów

INWESTOR: Miejskie Przedsiębiorstwo Gospodarki Nieruchomościami ul. Mickiewicza 23, 86-300 Grudziądz			
INWESTYCJA: Odnowa zdegradowanego wielorodzinnego budynku mieszkalnego przy ul.Marszałka Ferdynanda Focha 24 w Grudziadzu dzielna nr 43, 44 obr. 0051 jed. ewid. Grudziądz			
PROJEKTANT: ul. Wiślana 6/20 86-300 Grudziądz tel. kom. 603 304 262 tel./fax. (56) 6436560 e-mail: markiewicz.anna@poczta.fm	Pracownia Architektoniczno - Budowlana IDEA PROJEKT Anna Markiewicz		
NAZWA RYSUNKU: REMONT BALUSTRAD KLATKI SCHODOWEJ NR 1	SKALA: 1:50	BRANŻA: BUDOWLANA	
FAZA: PBW	DATA: 26.08.2013r.	NR ARKUSZA: B-11	
FUNKCJA:	AUTOR:	NR UPRAWNIEŃ	BRANŻA	PODPIS
PROJEKTANT	mgr inż. Anna Markiewicz	KUP/0005/POOK/12	BUDOWLANA	