RZUT PARTERU

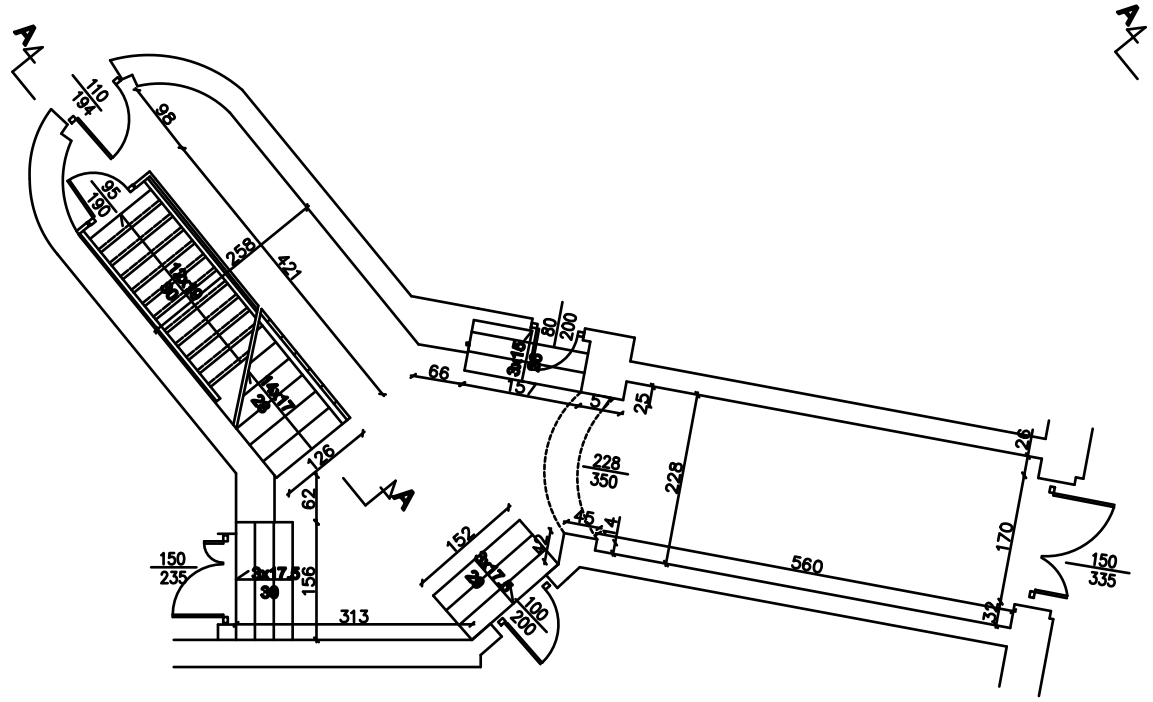

RZUT PIĘTRA I

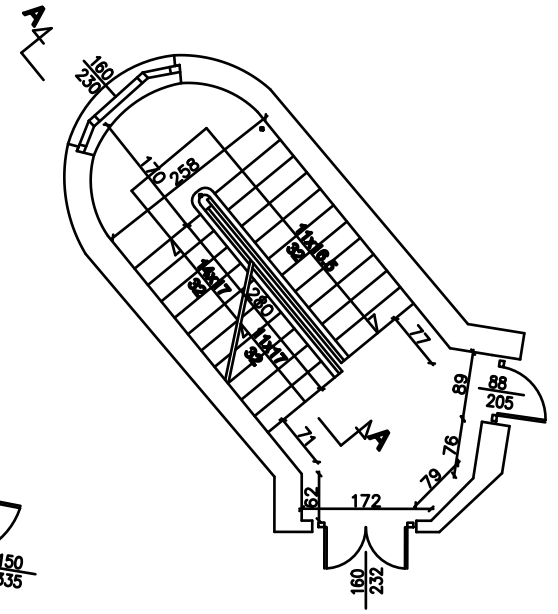

RZUT PIĘTRA II

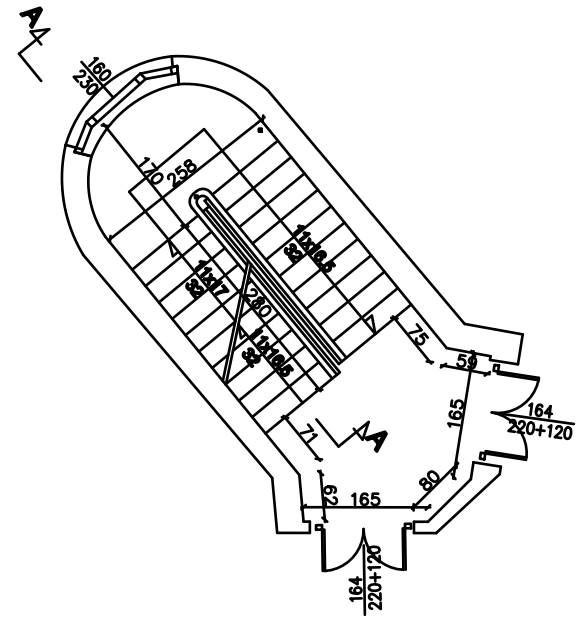

RZUT PIĘTRA III

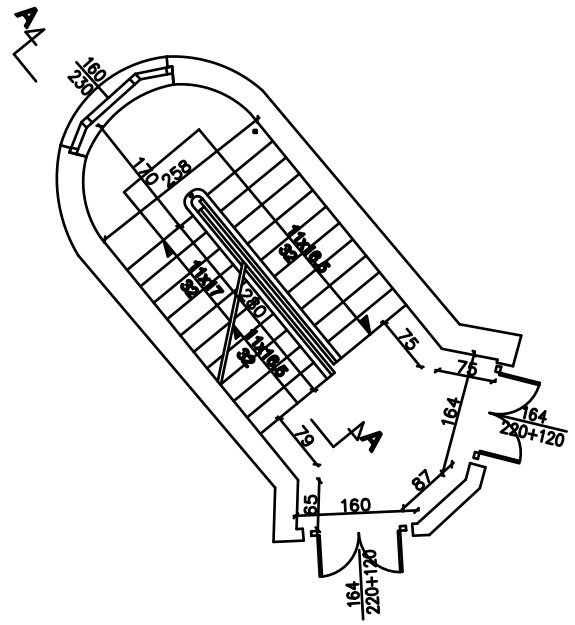

RZUT STRYCHU

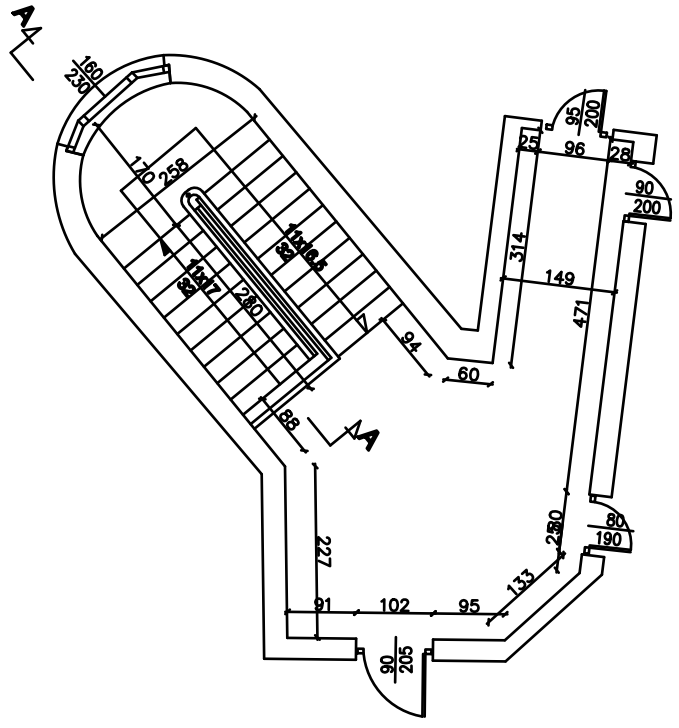

INWESTOR:
Miejskie Przedsiębiorstwo
Gospodarki Nieruchomościami
ul. Mickiewicza 23, 86-300 Grudziądz

INWESTYCJA:
Odnowa zdegradowanego wielorodzinnego budynku mieszkalnego przy
ul.Marszałka Ferdynanda Focha 24 w Grudziadzu
działka nr 43, 44 obr. 0051 jed. ewid. Grudziądz

PROJEKTANT:
Pracownia Architektoniczno - Budowlana
IDEA PROJEKT
Anna Markiewicz
ul. Wiślana 9/29
86-300 Grudziądz
tel. kom. 663 304 262
tel./fax. (56) 6436560
e-mail: markiewicz.anna@poczta.fm

NAZWA RYSUNKU:	SKALA:	BRANŻA:
INWENTARYZACJA KL. SCHODOWYCH nr 1 I STRYCHU	1:100	BUDOWLANA

FAZA:	DATA:	NR ARKUSZA
PBW	26.08.2013r.	I-05

FUNKCJA:	AUTOR:	NR UPRAWNIEŃ	BRANŻA	PODPIS
PROJEKTANT	mgr inż. Anna Markiewicz	KUP/0005/POOK/12	BUDOWLANA	